Spez.Bandmundstück
Innenverlauf nach DE 6

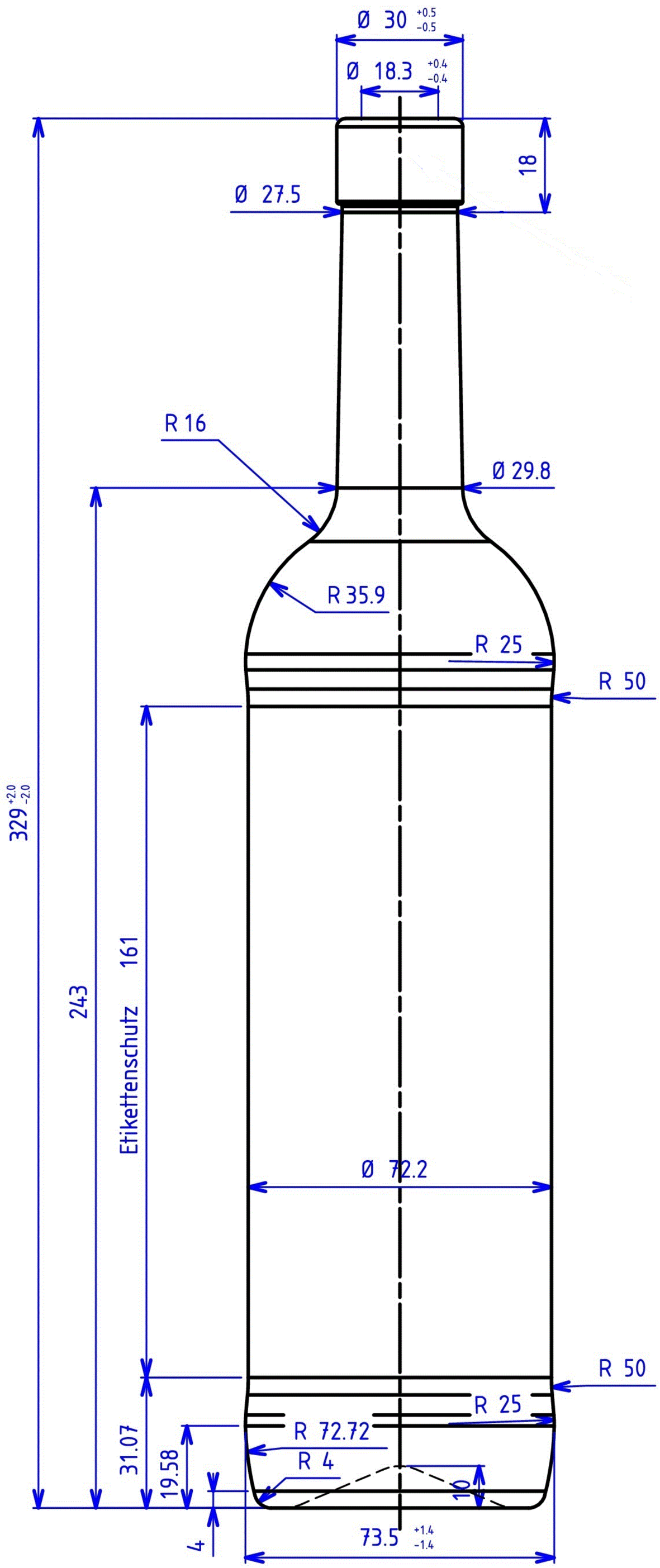

Bezeichnung / Description

750 ml Bordeaux OBM 329 mm

Nennvolumen Useful capacity	750 ml
Randvollvolumen Brimful capacity	767 ml
Volumentoleranz Tolerance volume	±10ml(EW)/±3,5ml(MW)
Mündung Finish	OBM Spezial
Farbe Color	weiß/flint
Gewicht Weight	ca. 530g
Thermoschock Thermal shock	max. ΔT 40°
max. Innendruck max. Internal pressure	max. 5 bar (1Min.)

HILLEBRANDT GLAS
SEIT 1986

Tietjenstraße 9
12309 Berlin
Germany
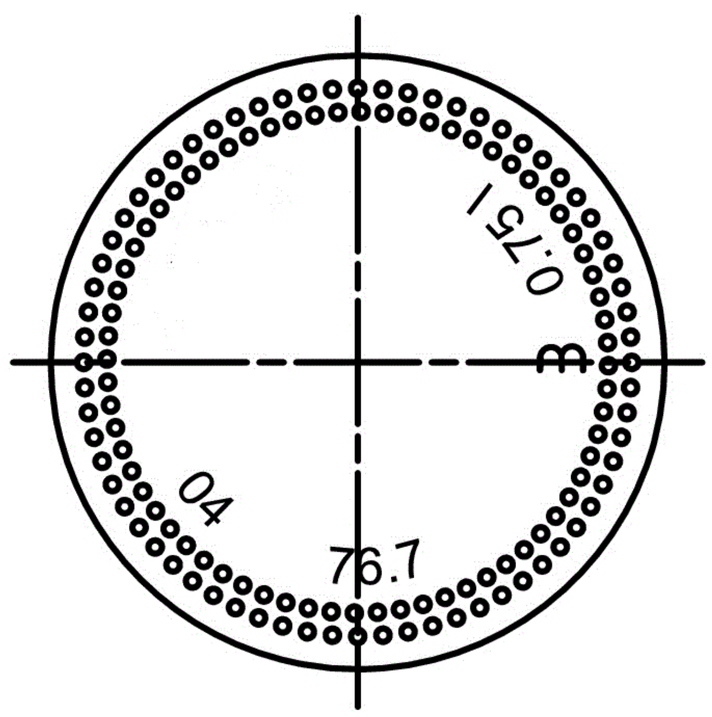
+49 (0)30 746 56 26
+49 (0)30 745 03 72
kontakt@hillebrandt-glas.de
www.hillebrandt-glas.de