Bezeichnung / Description

750ml Bordeaux BM 310mm

Nennvolumen Useful capacity	750 ml
Randvollvolumen Brimful capacity	767 ml
Volumentoleranz Tolerance volume	±10ml(EW)/±3,5ml(MW)
Mündung Finish	BM D-28 (nach Stbl.DE 6)
Farbe Color	weiß /lichtgr. /antik flint/light gr./olive
Gewicht Weight	455g
Thermoschock Thermal shock	max. ΔT 40°
Innendruckfestigkeit Resistance to internal pressure	max. 5 bar

HILLEBRANDT GLAS
SEIT 1986

Tietjenstraße 9
12309 Berlin
Germany

+49 (0)30 746 56 26
+49 (0)30 745 03 72
kontakt@hillebrandt-glas.de
www.hillebrandt-glas.de

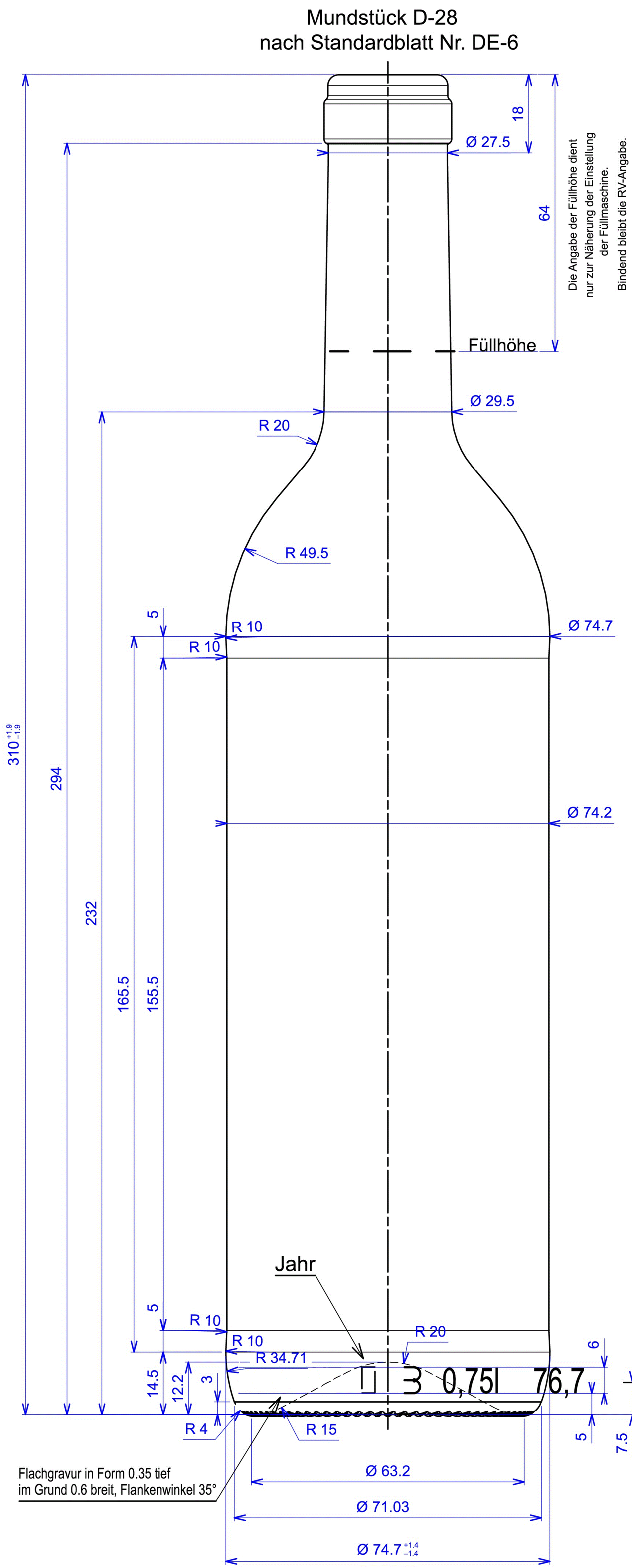
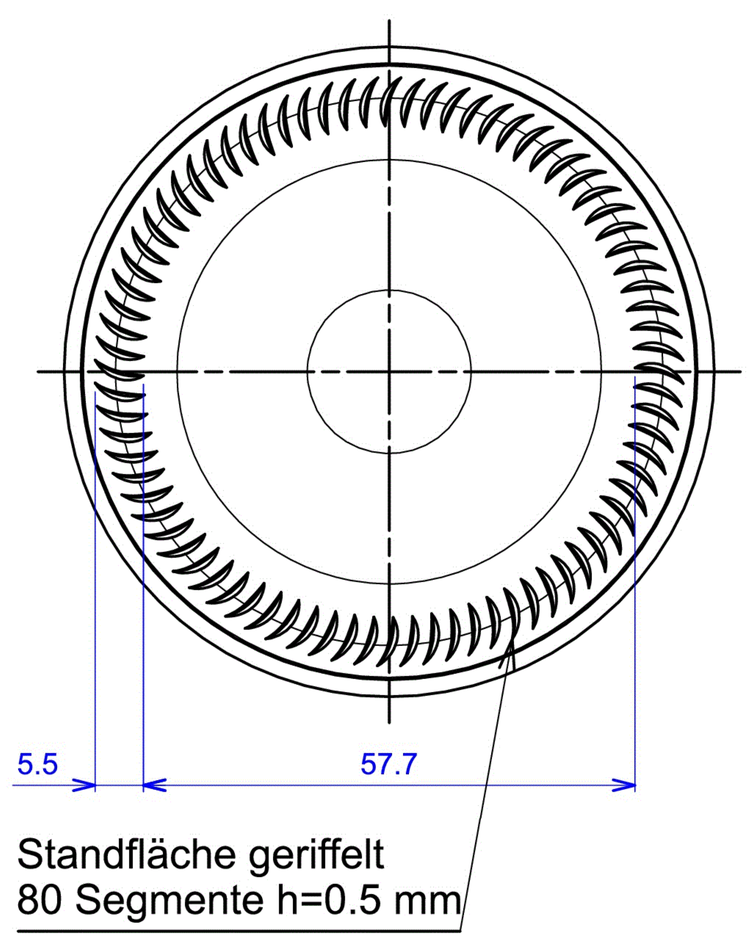
Bodenansicht