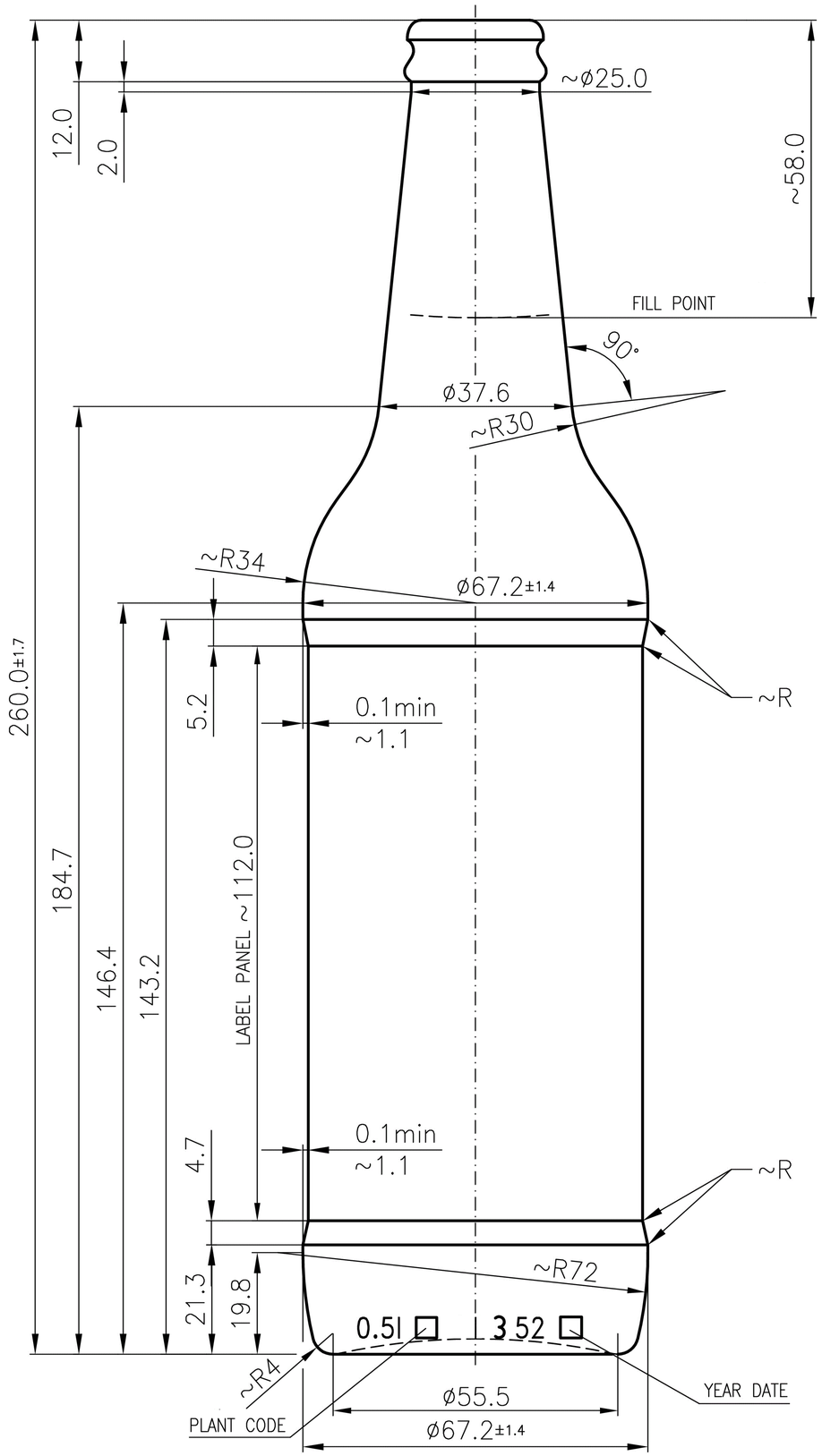

Bezeichnung / Description

500 ml Ale-Longneck (Einweg)

Nennvolumen Useful capacity	500 ml
Randvollvolumen Brimful capacity	520 ml
Volumentoleranz Tolerance volume	±10 ml (EW)
Mündung Finish	CC 26 H 120
Farbe Color	braun / amber
Gewicht Weight	ca. 260 g
Thermoschock Thermal shock	max. ΔT 50°
max. Innendruck max. Internal pressure	10 bar (max. 6g CO_2/l)

HILLEBRANDT GLAS
SEIT 1986

Tietjenstraße 9
12309 Berlin
Germany

+49 (0)30 746 56 26
+49 (0)30 745 03 72
kontakt@hillebrandt-glas.de
www.hillebrandt-glas.de

Nur für Einweggebrauch !

Not refillable !

DESIGN OF THE OPPOSITE SIDE OF BOTTLE

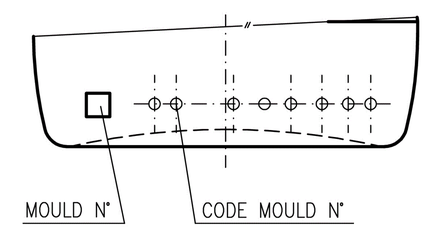
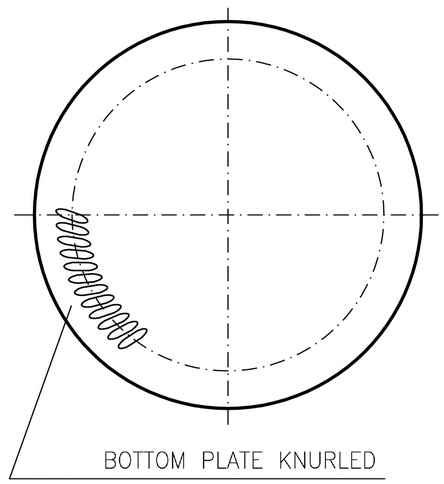
BOTTOM DESIGN